Electro Sur Este S.A.A.	ARMADO MONOFASICO DE ANCLAJE	TIPO DE ARMADO
GERENCIA DE PROYECTOS ESPECIALES OFICINA DE NORMAS Y ESTANDARIZACIÓN	SECTOR TIPICO: 2, 3, 4, 5, 6, SER — MT	AU3

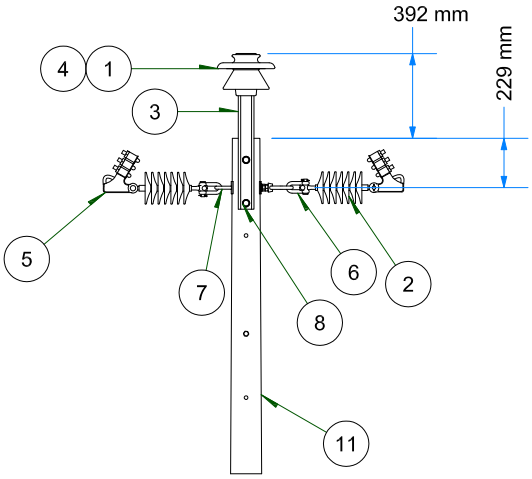

VISTA FRONTAL
ESC: 1 / 35

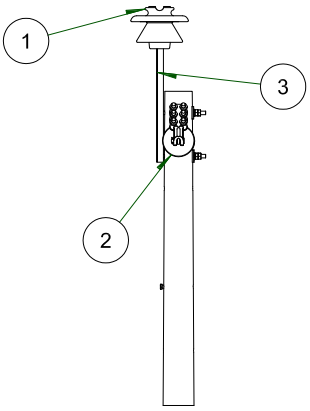

VISTA DE PERFIL
ESC: 1 / 35

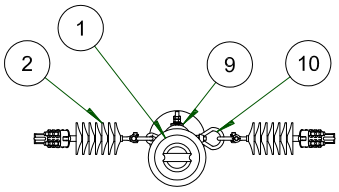

VISTA DE PLANTA
ESC: 1 / 35

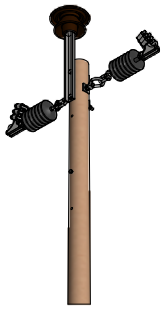

VISTA ISOMETRICA
ESC: 1 / 50

IT	COD. ELSE	SICODI	DESCRIPCIÓN	UND.	CANT.
1	I-LP060202	APS04	AISLADOR DE PORCELANA TIPO PIN ANSI 56-3	und.	1
2	I-LP090101	ASS04	AISLADOR POLIMERICO TIPO SUSPENSION DE LONGITUD 330 mm., 15 kV	und.	2
3	I-LP130103	AXC05	ESPIGA PARA VERTICE PUNTA DE POSTE L= 609 mm, DR= 35 mm, PARA AISLADOR PIN ANSI 56-3 C/T/C/A/AP	und.	1
4	I-LP150901	CXX05	ALAMBRE DE AMARRE DE ALUMINIO DE 10 mm²	m.	2
5	I-LP151001	AXG01	GRAPA DE ANCLAJE TIPO PISTOLA DE DOS PERNOS PARA CONDUCTORES DE SECCIÓN 16 a 50 mm²	und.	2
6	I-LP181202	AXA01	GRILLETE DE ANCLAJE TIPO RECTO D=16mm C/PASADOR DE SEGURIDAD	und.	2
7	I-LP181602	FPO02	PERNO CON OJAL D= 16 mm, L= 203 mm, C/T/C/2A/AP	und.	1
8	I-LP182014	FPM07	PERNO MAQUINADO L= 203 mm, D= 16 mm C/T/C/2A/AP	und.	2
9	I-LP182102	FAC02	ARANDELA CUADRADA CURVA DE 57 x 57 x 5 mm, D= 17.5 mm	und.	4
10	I-LP182902	FTO01	TUERCA OJO, D= 16 mm	und.	1
11	I-LP020105	PPM21	POSTE DE MADERA IMPORTADA DE 12m, CLASE 6D, D1= 127, D2= 258 mm	und.	1

DISEÑO:	ELSE	VERSION:	VER.: 02	TENSION:	22,9 kV
CODIGO NIF:	ANCLAJE	ELABORADO:	JLGR	OCT-2015	CODIGO TIPO:	MT
CODIGO SID ELSE:	AU3	REVISADO:	JJD	NOV-2015	ESTRUCTURA:	MADERA
CODIGO MNEM:	PR3-0	APROBADO:	SCN	NOV-2015	ARCHIVO:	MT-AU3-22.9

MODIFICADO:	GPN
PESO FERRETERIA (Kg):	8.143
PESO AISLADORES (Kg):	10.150

LAMINA: 3

ARMADOS MONOFASICOS (UNIFILARES) DE MEDIA TENSION
AU
(30°- 60°)