| Electro Sur Este S.A. | ARMADO MONOFASICO DE ALINEAMIENTO Y ANGULO | TIPO DE ARMADO |
|---|---|---|
| GERENCIA DE PROYECTOS ESPECIALES<br>OFICINA DE NORMAS Y ESTANDARIZACIÓN | SECTOR TIPICO: 2, 3, 4, 5, 6, SER — MT | AU2 |

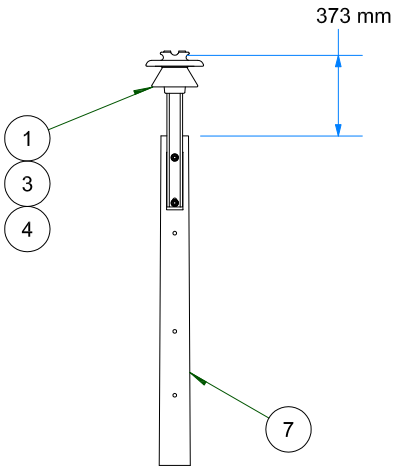


VISTA FRONTAL
ESC: 1 / 35

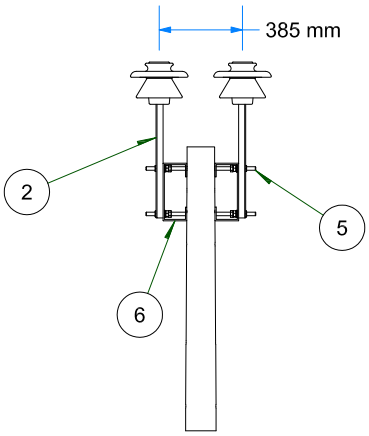


VISTA DE PERFIL
ESC: 1 / 35

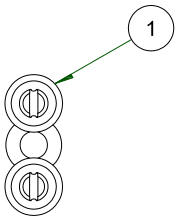


VISTA DE PLANTA
ESC: 1 / 35

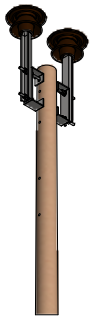

VISTA ISOMETRICA
ESC: 1 / 50

| | | | | | | | | | |
|---|---|---|---|---|---|---|---|---|---|
| DISEÑO: | ELSE | VERSION: | VER.: 02 | TENSION: | 22,9 kV | MODIFICADO: | GPN |
| CODIGO NIF: | ALINEAM. | ELABORADO: | JLGR | OCT-2015 | CODIGO TIPO: | MT | PESO FERRETERIA (Kg): | 12.328 |
| CODIGO SID ELSE: | AU2 | REVISADO: | JJD | NOV-2015 | ESTRUCTURA: | MADERA | PESO AISLADORES (Kg): | 13.900 |
| CODIGO MINEM: | PA1-0 | APROBADO: | SCN | NOV-2015 | ARCHIVO: | MT-AU2-22.9 | | |

| IT | COD. ELSE | SICODI | DESCRIPCIÓN | UND. | CANT. |
|---|---|---|---|---|---|
| 1 | I-LP060202 | APS04 | AISLADOR DE PORCELANA TIPO PIN ANSI 56-3 | und. | 2 |
| 2 | I-LP130103 | AXC05 | ESPIGA PARA VERTICE PUNTA DE POSTE L= 609 mm, DR= 35 mm, PARA AISLADOR PIN ANSI 56-3 C/T/C/A/AP | und. | 2 |
| 3 | I-LP150402 | CXP12 | VARILLA DE ARMAR PREFORMADA SIMPLE DE AL DE 1117 mm, 8 HILOS,PARA CONDUCTOR DE AL 35 mm² | und. | 2 |
| 4 | I-LP150901 | CXX05 | ALAMBRE DE AMARRE DE ALUMINIO DE 10 mm² | m. | 2 |
| 5 | I-LP181806 | FPD06 | PERNO DOBLE ARMADO 16 mm, L= 508 mm, CR=55kN C/2T/2C/4A/2AP | und. | 2 |
| 6 | I-LP182501 | AXP30 | SOPORTE SEPARADOR PARA ESPIGA DE VERTICE L=110 mm. | und. | 2 |
| 7 | I-LP020105 | PPM21 | POSTE DE MADERA IMPORTADA DE 12m, CLASE 6D, D1= 127, D2= 258 mm | und. | 1 |

LAMINA: 2

ARMADOS MONOFASICOS (UNIFILARES) DE MEDIA TENSION
AU
(5°-15°)