Electro Sur Este S.A.

GERENCIA DE PROYECTOS ESPECIALES
OFICINA DE NORMAS Y ESTANDARIZACIÓN

ARMADO MONOFASICO (BIFILAR) DE ANCLAJE Y ALINEAMIENTO

SECTOR TIPICO: 2, 3, 4, 5, 6, SER

MT

TIPO DE ARMADO

AB4

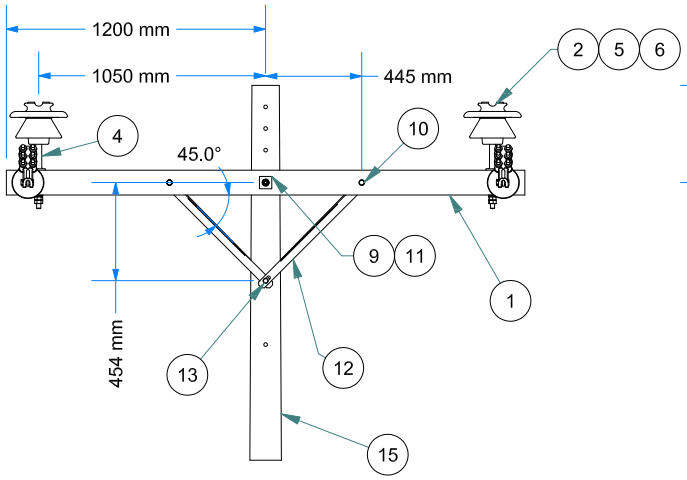

VISTA FRONTAL
ESC: 1 / 35

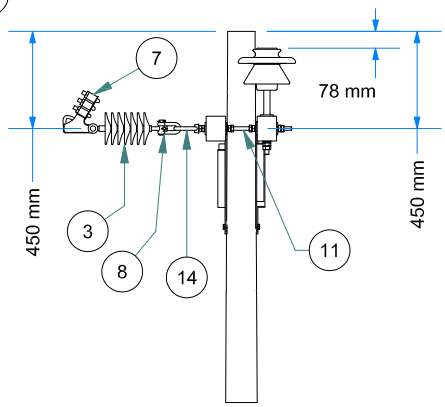

VISTA DE PERFIL
ESC: 1 / 35

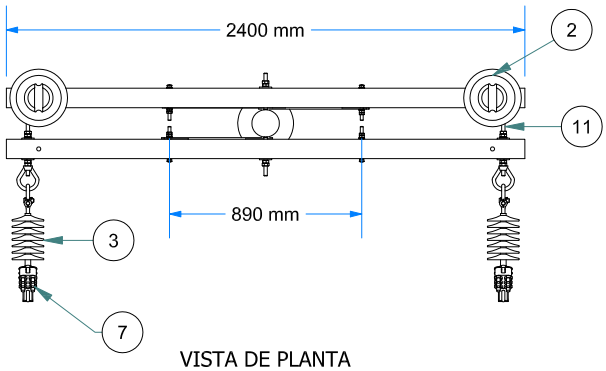

VISTA DE PLANTA
ESC: 1 / 35

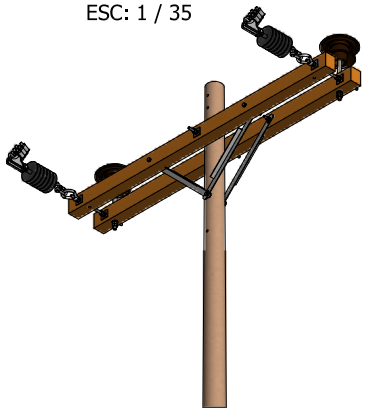

VISTA ISOMETRICA
ESC: 1 / 50

IT	COD. ELSE	SICODI	DESCRIPCIÓN	UND.	CANT.
1	I-LP050102	PCM05	CRUCETA DE MADERA TRATADA IMPORTADA 90x115mm, L=2,40 m.	und.	2
2	I-LP060202	APS04	AISLADOR DE PORCELANA TIPO PIN ANSI 56-3	und.	2
3	I-LP090102	ASS03	AISLADOR POLIMERICO TIPO SUSPENSION DE LONGITUD 430 mm., 25 kV	und.	2
4	I-LP130204	AXC18	ESPIGA PARA CRUCETA L= 203 + 178 mm, D= 28,6 mm, DR= 35 mm, PARA AISLADOR PIN ANSI 56-3 C/T/C/A/AP	und.	2
5	I-LP150701	CXX09	CINTA PLANA DE ARMAR DE ALUMINIO	und.	2
6	I-LP150901	CXX05	ALAMBRE DE AMARRE DE ALUMINIO DE 10 mm²	m.	5
7	I-LP151001	AXG01	GRAPA DE ANCLAJE TIPO PISTOLA DE DOS PERNOS PARA CONDUCTORES DE SECCIÓN 16 a 50 mm²	und.	2
8	I-LP181202	AXA01	GRILLETE DE ANCLAJE TIPO RECTO D=16mm C/PASADOR DE SEGURIDAD	und.	2
9	I-LP181502	FAC07	ARANDELA CUADRADA PLANA DE 57 x 57 x 5 mm, D= 17.5 mm	und.	10
10	I-LP181703	FPC09	PERNO TIPO COCHE D= 13mm, L= 152mm, ROSCA= 75mm, C/T/C/2A/AP	und.	4
11	I-LP181805	FPD05	PERNO DOBLE ARMADO 16 mm, L= 457 mm, CR=77kN C/2T/2C/4A/2AP	und.	3
12	I-LP182302	PCB06	RIOSTRA DE PERFIL ANGULAR DE F°G° 38x38x710 mm. E= 5 mm.	und.	4
13	I-LP182701	FFS02	TIRAFONDO L= 102 mm, D= 13 mm	und.	2
14	I-LP182902	FTO01	TUERCA OJO, D= 16 mm	und.	4
15	I-LP020105	PPM21	POSTE DE MADERA IMPORTADA DE 12m, CLASE 6D, D1= 127, D2= 258 mm	und.	1

DISEÑO:	ELSE	VERSION:	VER.: 02	TENSION:	22,9 kV
CODIGO NIF:	ANCLAJE	ELABORADO:	JLGR	OCT-2015	CODIGO TIPO:	MT
CODIGO SID ELSE:	AB4	REVISADO:	JJD	NOV-2015	ESTRUCTURA:	MADERA
CODIGO MINEM:	TS-2	APROBADO:	SCN	NOV-2015	ARCHIVO:	MT-AB4-22,9

MODIFICADO:	GPN
PESO FERRETERIA (Kg):	45.985
PESO AISLADORES (Kg):	17.900

LAMINA: 2

ARMADOS MONOFASICOS (BIFILARES) DE MEDIA TENSION
AB
(0°-30°)