Electro Sur Este S.A.	ARMADO TRIFÁSICO DE MEDICIÓN EN MONOPOSTE		TIPO DE ARMADO
GERENCIA DE PROYECTOS ESPECIALES OFICINA DE NORMAS Y ESTANDARIZACIÓN	SECTOR TIPICO: 2, 3, 4, 5, 6, SER	MT	ATTM

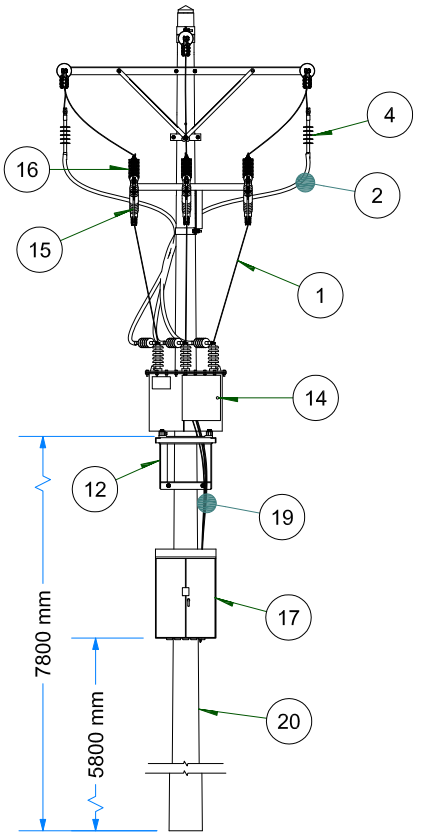

VISTA FRONTAL
ESC: 1 / 75

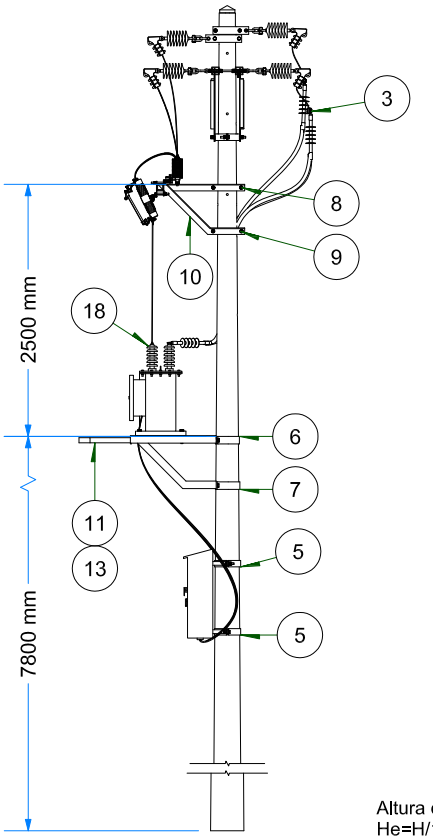

VISTA DE PERFIL
ESC: 1 / 75

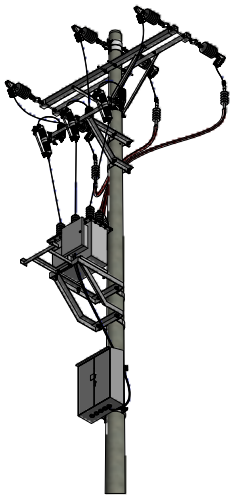

VISTA ISOMETRICA
ESC: 1 / 100

Altura de empotramiento:
He=H/10+0.60 m
Para 12m: He=1.80 m (1800 mm)

NOTA: La lámina es referencial, su utilización de este armado será coordinada con ELSE

IT	COD. ELSE	SICODI	DESCRIPCIÓN	UND.	CANT.
1	I-LP120103	CAA08	CONDUCTOR DESNUDO DE ALUMINIO TIPO AAAC DE 7 HILOS 35 mm²	m.	15
2	I-LP120501	CCD13	CONDUCTOR SUBTERRÁNEO UNIPOLAR DE 35 mm² - 18/30 kV	m.	21
3	I-LP151404	FKX10	CONECTOR DE DOBLE VIA Al-Al DE DOS PERNOS 16-120mm²	und.	6
4	I-LP151601	CXT98	TERMINACIÓN UNIPOLAR EXTERIOR 18/30 KV	und.	6
5	I-LP180417	PAA08	ABRAZADERA TIPO CCS DOBLE DE 64 mm, E=6,4 mm, D=240 mm C/2P/2T/2C/4A/2AP	und.	2
6	I-LP180525	PAA08	ABRAZADERA TIPO PARTIDO PARA CRUCETA DE 75 mm, E=10 mm, D=220 mm C/2P/2T/2C/4A/2AP	und.	1
7	I-LP180526	PAA08	ABRAZADERA TIPO PARTIDO PARA CRUCETA DE 75 mm, E=10 mm, D=230 mm C/2P/2T/2C/4A/2AP	und.	1
8	I-LP180541	PAA08	ABRAZADERA TIPO PARTIDO PARA CRUCETA DE 64 mm, E=6,4 mm, D=185 mm C/2P/2T/2C/4A/2AP	und.	1
9	I-LP180542	PAA08	ABRAZADERA TIPO PARTIDO PARA CRUCETA DE 64 mm, E=6,4 mm, D=190 mm C/2P/2T/2C/4A/2AP	und.	1
10	I-LP181301	PCF05	PALOMILLA DE PROTECCIÓN Y SECCIONAMIENTO DE 64x64x1200 mm, E=6,4 mm. B1:800 mm. B2:400 mm.	und.	1
11	I-LP181302	PCB01	PORTAESCALERA DE PERFIL ANGULAR 50x50x500 mm, L=400, A=300	und.	1
12	I-LP181303	PSC14	BASE SOPORTE PARA TRANSFORMADOR EN MONOPOSTE	und.	1
13	I-LP182001	FPM01	PERNO MAQUINADO L= 50 mm, D= 13 mm C/T/C/2A/AP	und.	2
14	I-LP210306	SC	TRANSFORMADOR MIXTO DE TENSION Y CORRIENTE 22,9 kV / 0,10 - 0,230 kV	und.	1
15	I-LP220103	SSI12	SECCIONADOR UNIPOLAR 22.9 kV DIAM.=438/597 mm., LF>600 mm/pulg., PESO=14 kg., 150 BIL	und.	3
16	I-LP230106	SPZ12	PARARRAYOS LF=1320.8, 24kV, 348.5 A	und.	3
17	I-LP260101	LEC03	GABINETE PARA TABLERO DE DISTRIBUCIÓN 60x80 cm.	und.	1
18	I-LP261502	CXT91	TERMINALES DE CONEXIÓN Y UNIÓN PARA CABLE DE ALUMINIO O COBRE PARA SECCIÓN DE 35 mm²	und.	6
19	I-RS040302	GCS03	CONDUCTOR DE COBRE TIPO THW DE 10 mm²	m.	30
20	I-LP010104	PPC16	POSTE DE CONCRETO ARMADO 12/300/160/330	und.	1

DISEÑO:	ELSE	VERSION:	VER.: 02	TENSION:	22,9 KV
CODIGO NIF:	EN	ELABORADO:	CCYT	FEB-2016	CODIGO TIPO:	MT
CODIGO SID ELSE:	ATTM	REVISADO:	JJD	MAR-2016	ESTRUCTURA:	CONCRETO
CODIGO MINEM:	.	APROBADO:	SCN	MAR-2016	ARCHIVO:	MT-MED-ATTM-22,9

MODIFICADO:	GPN
PESO FERRETERIA (Kg):	
PESO AISLADORES (Kg):	

LAMINA:
1

ARMADOS TRIFASICOS DE SUBESTACIONES DE MEDIA TENSION
SED-AT