Electro Sur Este S.A.A.	ARMADO MONOFASICO DE ALINEAMIENTO Y ANCLAJE		TIPO DE ARMADO
GERENCIA DE PROYECTOS ESPECIALES OFICINA DE NORMAS Y ESTANDARIZACIÓN	SECTOR TIPICO: 2, 3, 4, 5, 6, SER	MT	AU4

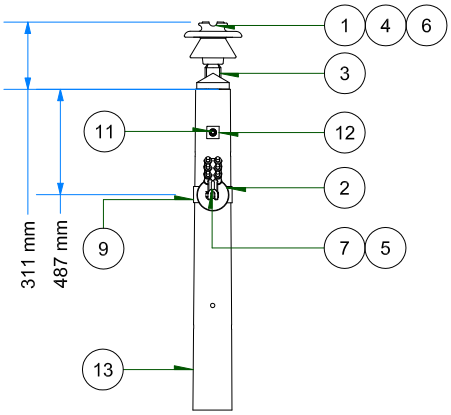

VISTA FRONTAL
ESC: 1 / 35

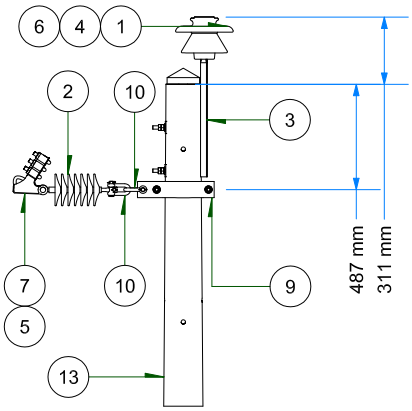

VISTA DE PERFIL
ESC: 1 / 35

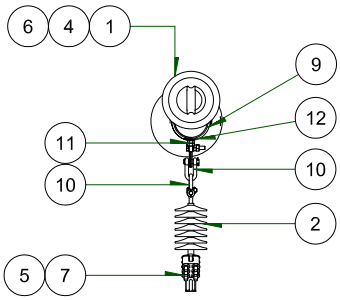

VISTA DE PLANTA
ESC: 1 / 35

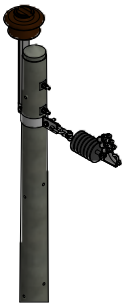

VISTA ISOMETRICA
ESC: 1 / 50

ARMADO	PERFIL	CONDUCTOR	VANO
	TIPO	TIPO	MÁXIMO (m)
AU4	-	≤AAAC-70 mm²	842
AU4	-	≥AAAC-120 mm²	627

NOTA: Los vanos máximos indicados son referenciales. Los soportes y armados serán calculados en función al tipo de terreno y características de la zona del proyecto, cumpliendo con las DMS.

IT	COD. ELSE	SICODI	DESCRIPCIÓN	UND.	CANT.
1	I-LP060202	APS04	AISLADOR DE PORCELANA TIPO PIN ANSI 56-3	und.	1
2	I-LP090102	ASS03	AISLADOR POLIMERICO TIPO SUSPENSION DE LONGITUD 430 mm., 25 kV	und.	1
3	I-LP130103	AXC05	ESPIGA PARA VERTICE PUNTA DE POSTE L= 609 mm, DR= 35 mm, PARA AISLADOR PIN ANSI 56-3 C/T/C/A/AP	und.	1
4	I-LP150402	CXP12	VARILLA DE ARMAR PREFORMADA SIMPLE DE AL DE 1117 mm, 8 HILOS,PARA CONDUCTOR DE AL 35 mm²	und.	1
5	I-LP150701	CXX09	CINTA PLANA DE ARMAR DE ALUMINIO	und.	1
6	I-LP150901	CXX05	ALAMBRE DE AMARRE DE ALUMINIO DE 10 mm²	m.	2,5
7	I-LP151001	AXG01	GRAPA DE ANCLAJE TIPO PISTOLA DE DOS PERNOS PARA CONDUCTORES DE SECCIÓN 16 a 50 mm²	und.	1
8	I-LP151404	FKX10	CONECTOR DE DOBLE VIA Al-Al DE DOS PERNOS 16-120mm²	und.	1
9	I-LP180106	RXA01	ABRAZADERA PARA ARMADO VERTICAL de 75 mm, E= 6,4 mm, D=160 mm C/3P/3T/3C/6A/3AP	und.	1
10	I-LP181202	AXA01	GRILLETE DE ANCLAJE TIPO RECTO D=16mm C/PASADOR DE SEGURIDAD	und.	2
11	I-LP182015	FPM10	PERNO MAQUINADO L= 229 mm, D= 16 mm C/T/C/2A/AP	und.	2
12	I-LP182102	FAC02	ARANDELA CUADRADA CURVA DE 57 x 57 x 5 mm, D= 17.5 mm	und.	2
13	I-LP010104	PPC16	POSTE DE CONCRETO ARMADO 12/300/160/330 (ó SEGUN REQ.)	und.	1

DISEÑO:	ELSE	VERSION:	VER.: 02	TENSION:	22,9 KV
CODIGO NIF:	ANCLAJE	ELABORADO:	JLGR	OCT-2015	CODIGO TIPO:	MT
CODIGO SID ELSE:	AU4	REVISADO:	JJD	NOV-2015	ESTRUCTURA:	CONCRETO
CODIGO MNEM:	TS-0	APROBADO:	SCN	NOV-2015	ARCHIVO:	MT-AU4-22.9
MODIFICADO:	GPN					
PESO FERRETERIA (Kg):	10.155					
PESO AISLADORES (Kg):	8.95					

LAMINA:
4

ARMADOS MONOFASICOS (UNIFILARES) DE MEDIA TENSION
AU
(0°-30°)