Electro Sur Este S.A.

GERENCIA DE PROYECTOS ESPECIALES
OFICINA DE NORMAS Y ESTANDARIZACIÓN

ARMADO TRIFASICO TIPO H DE SUSPENSION CON CADENA

SECTOR TIPICO: 2, 3, 4, 5, 6, SER

MT

TIPO DE ARMADO

ATH7

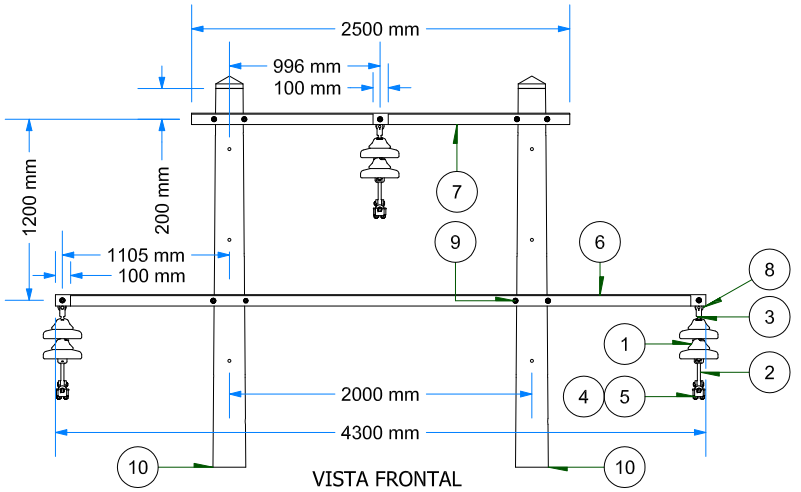

VISTA FRONTAL
ESC: 1 / 50

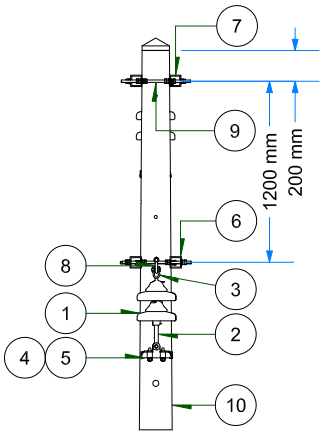

VISTA DE PERFIL
ESC: 1 / 50

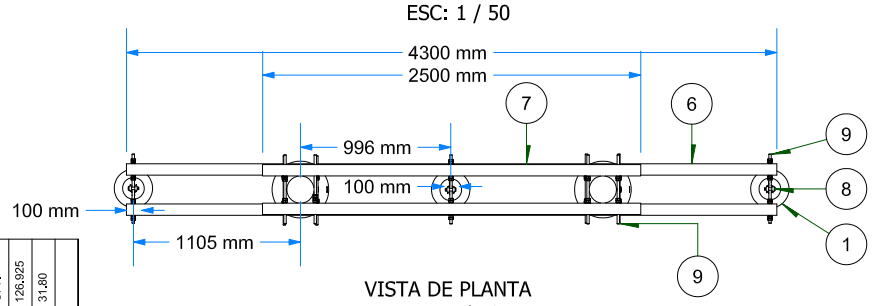

VISTA DE PLANTA
ESC: 1 / 50

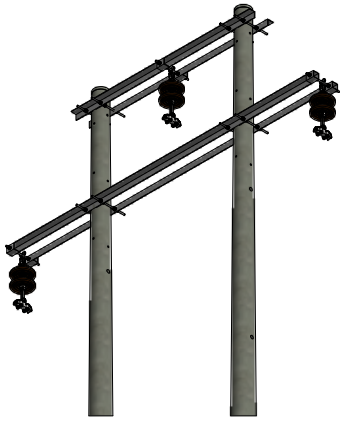

VISTA ISOMETRICA
ESC: 1 / 75

ARMADO	PERFIL	CONDUCTOR	VANO
	TIPO	TIPO	MÁXIMO (m)
ATH7	64x64x6.4mm.	≤AAAC-70 mm²	741
ATH7	75x75x6.4mm.	≥AAAC-120 mm²	370

NOTA: Los vanos máximos indicados son referenciales. Los soportes y armados serán calculados en función al tipo de terreno y características de la zona del proyecto, cumpliendo con las DMS.

IT	COD. ELSE	SICODI	DESCRIPCIÓN	UND.	CANT.
1	I-LP070101	ASS01	AISLADOR DE PORCELANA TIPO SUSPENSION 52-3	und.	6
2	I-LP140301	AXA04	ADAPTADOR CASQUILLO OJO LARGO	und.	3
3	I-LP140601	AXA02	ADAPTADOR HORQUILLA BOLA	und.	3
4	I-LP150701	CXX09	CINTA PLANA DE ARMAR DE ALUMINIO	und.	3
5	I-LP151103	AXG30	GRAPA DE SUSPENSIÓN DE ALUMINIO PARA CONDUCTORES ENTRE 35 mm² - 240 mm² DE 70 Kn	und.	3
6	I-LP181008	PCF07	CRUCETA DE PERFIL ANGULAR DE FIERRO GALVANIZADO DE 75x75x4300 mm., E=6.4mm, 2 DADOS 100 mm	und.	2
7	I-LP181036	PCF03	CRUCETA DE PERFIL ANGULAR DE FIERRO GALVANIZADO DE 75x75x2500 mm, E=6.4 mm, 1 DADO CENTRAL 100 mm	und.	2
8	I-LP181202	AXA01	GRILLETE DE ANCLAJE TIPO RECTO D=16mm C/PASADOR DE SEGURIDAD	und.	3
9	I-LP181804	FPD05	PERNO DOBLE ARMADO 16 mm, L= 457 mm, CR=55kN C/2T/2C/4A/2AP	und.	11
10	I-LP010106	PPC20	POSTE DE CONCRETO ARMADO 13/400/180/375 (ó SEGUN REQ.)	und.	2

DISEÑO:			MODIFICADO:		GPN
CODIGO NIF:			PESO FERRETERIA (Kg):	126.925	
CODIGO SID ELSE:			PESO AISLADORES (Kg):	31.80	
CODIGO MINEM:					
ELSE			22,9 kV		
ANCLAJE			MT		
ATH7			CONCRETO		
PA2H-3			MT-ATH7-22,9 (CAD)		
VERSION:			TENSION:		
ELABORADO:	JLGR	OCT-2015	CODIGO TIPO:		
REVISADO:	JJD	NOV-2015	ESTRUCTURA:		
APROBADO:	SCN	NOV-2015	ARCHIVO:		
VER.: 02					

LAMINA:
10

ARMADOS TRIFASICOS TIPO H DE MEDIA TENSION
ATH
(30°-60°)