Electro Sur Este S.A.

GERENCIA DE PROYECTOS ESPECIALES
OFICINA DE NORMAS Y ESTANDARIZACIÓN

ARMADO TRIFÁSICO TIPO H DE ALINEAMIENTO

SECTOR TIPICO: 2, 3, 4, 5, 6, SER

MT

TIPO DE ARMADO

ATH1

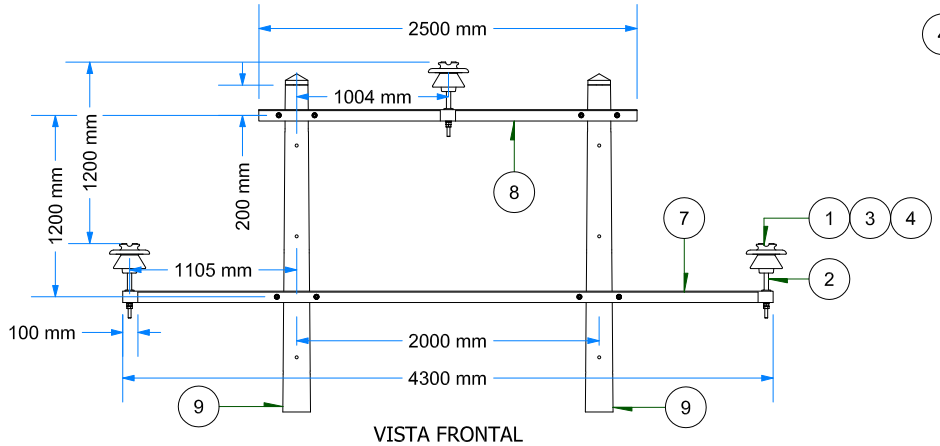

VISTA FRONTAL
ESC: 1 / 50

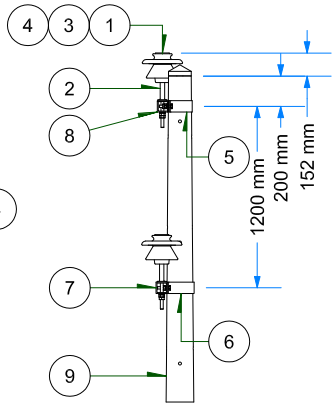

VISTA DE PERFIL
ESC: 1 / 50

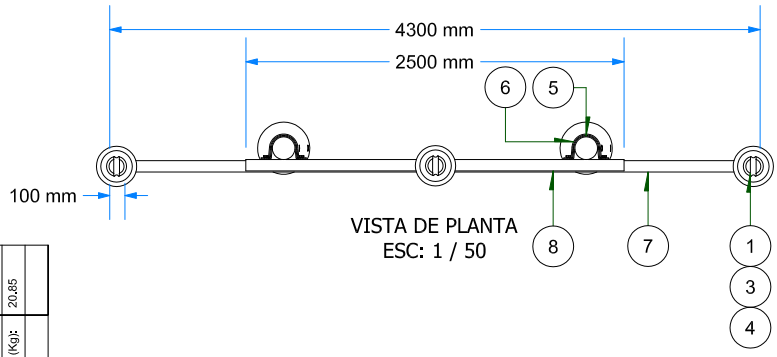

VISTA DE PLANTA
ESC: 1 / 50

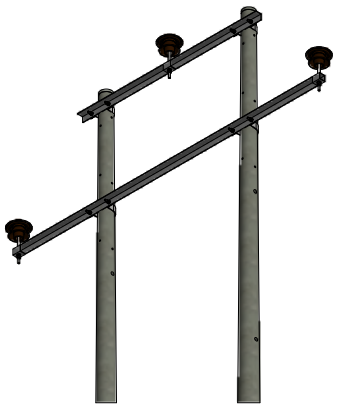

VISTA ISOMETRICA
ESC: 1 / 75

ARMADO	PERFIL	CONDUCTOR	VANO
	TIPO	TIPO	MÁXIMO
ATH1	64x64x6.4mm.	AAAC-70 mm²	225
ATH1	75x75x6.4mm.	AAAC-120 mm²	166

NOTA: Los vanos máximos indicados son referenciales. Los soportes y armados serán calculados en función al tipo de terreno y características de la zona del proyecto, cumpliendo con las DMS.

IT	COD. ELSE	SICODI	DESCRIPCIÓN	UND.	CANT.
1	I-LP060202	APS04	AISLADOR DE PORCELANA TIPO PIN ANSI 56-3	und.	3
2	I-LP130204	AXC18	ESPIGA PARA CRUCETA L= 203 + 178 mm, D= 28,6 mm, DR= 35 mm, PARA AISLADOR PIN ANSI 56-3 C/T/C/A/AP	und.	3
3	I-LP150402	CXP12	VARILLA DE ARMAR PREFORMADA SIMPLE DE AL DE 1117 mm, 8 HILOS,PARA CONDUCTOR DE AL 35 mm²	und.	3
4	I-LP150901	FXC01	ALAMBRE DE AMARRE DE ALUMINIO DE 10 mm²	m.	8
5	I-LP180506	PAA08	ABRAZADERA TIPO PARTIDO PARA CRUCETA DE 75 mm, E=6,4 mm, D=150 mm C/2P/2T/2C/4A/2AP	und.	2
6	I-LP180511	PAA08	ABRAZADERA TIPO PARTIDO PARA CRUCETA DE 75 mm, E=6,4 mm, D=175 mm C/2P/2T/2C/4A/2AP	und.	2
7	I-LP181008	PCF07	CRUCETA DE PERFIL ANGULAR DE FIERRO GALVANIZADO DE 75x75x4300 mm., E=6.4mm, 2 DADOS 100 mm	und.	1
8	I-LP181036	PCF03	CRUCETA DE PERFIL ANGULAR DE FIERRO GALVANIZADO DE 75x75x2500 mm, E=6.4 mm, 1 DADO CENTRAL 100 mm	und.	1
9	I-LP010105	PPC19	POSTE DE CONCRETO ARMADO 13/300/150/345 (ó SEGUN REQ.)	und.	2

DISEÑO:	ELSE	VERSION:	VER.: 02	TENSION:	22,9 kV
CODIGO NIF:	ALINEAM.	ELABORADO:	JLGR	OCT-2015	CODIGO TIPO:	MT
CODIGO SID ELSE:	ATH1	REVISADO:	JJD	NOV-2015	ESTRUCTURA:	CONCRETO
CODIGO MINEM:	PSH-3	APROBADO:	SCN	NOV-2015	ARCHIVO:	MT-ATH1-22,9

MODIFICADO:	GPN
PESO FERRETERIA (Kg):	68.626
PESO AISLADORES (Kg):	20.85

LAMINA: 1

ARMADOS TRIFASICOS TIPO H DE MEDIA TENSION
ATH
(0°-5°)