Electro Sur Este S.A.A.	ARMADO DE CAMBIO DE SECCIÓN PARA CONDUCTOR AUTOPORTANTE		TIPO DE ARMADO
GERENCIA DE PROYECTOS ESPECIALES OFICINA DE NORMAS Y ESTANDARIZACIÓN	SECTOR TIPICO: 2, 3, 4, 5, 6, SER	BT	E2

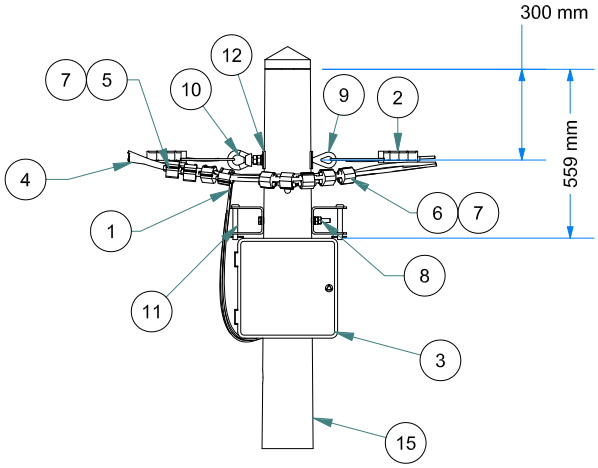

VISTA FRONTAL
ESC: 1 / 25

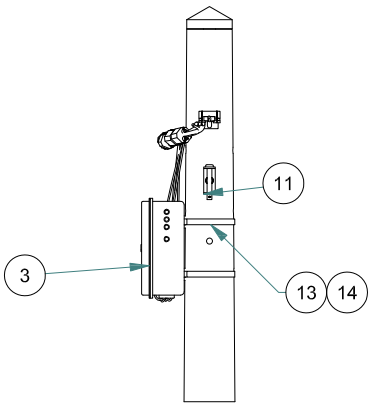

VISTA DE PERFIL
ESC: 1 / 25

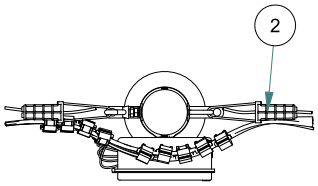

VISTA DE PLANTA
ESC: 1 / 25

LA UBICACIÓN DE LA CAJA DE DERIVACIÓN ES REFERENCIAL
Para tres o menos acometidas no se instalará caja de derivación

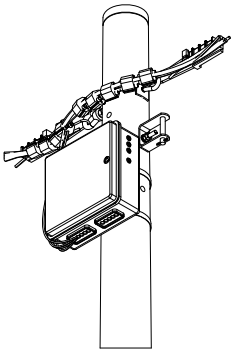

VISTA ISOMETRICA
ESC: 1 / 25

IT	COD. ELSE	SICODI	DESCRIPCIÓN	UND.	CANT.
1	I-RS040513	CCB04	CONDUCTOR DE ENERGIA NYY TETRAPOLAR 4x1x16 mm²	m.	3
2	I-RS050202	FKM03	GRAPA DE ANCLAJE CONICA TIPO COCODRILO	und.	2
3	I-RS050301	CXY01	CAJA DE DERIVACIÓN DE ACOMETIDA PARA SISTEMA 380/220V	und.	1
4	I-RS050601	FKC02	CORREA DE NYLON DE AMARRE 102 mm	und.	8
5	I-RS060103	FKX10	CONECTOR DE DERIVACIÓN DE DOS VÍAS Al-Al 16-120 mm2	und.	5
6	I-RS060203	FKX02	CONECTOR DE DERIVACION DE DOS VIAS Al-Cu 16-120 mm2	und.	4
7	I-RS060301	FKX14	COBERTOR PARA CONECTOR DE DERIVACIÓN TIPO SP14	und.	9
8	I-RS080206	FPM09	PERNO MAQUINADO L= 229 mm, D= 13 mm C/T/C/2A/AP	und.	1
9	I-RS080303	FPO04	PERNO CON OJAL D= 16 mm, L= 228 mm, C/T/C/2A/AP	und.	1
10	I-RS080402	FTO02	TUERCA OJO, D= 16 mm.	und.	1
11	I-RS080501	AXP22	PORTALÍNEA UNIPOLAR PARA AISLADOR TIPO CARRETE ANSI 53.2	und.	2
12	I-RS081402	FAC02	ARANDELA CUADRADA CURVA DE 57 x 57 x 5 mm, D= 17.5 mm	und.	2
13	I-RS081602	FXF06	HEBILLA PARA FLEJE DE ACERO INOXIDABLE 19 mm	und.	2
14	I-RS081802	FXF04	FLEJE DE ACERO INOXIDABLE 19mm	und.	2
15	I-RS010102	PPC06	POSTE DE CONCRETO ARMADO CENTRIFUGADO DE 8/300/150/270.	und.	1

DISEÑO:		VERSION:		TENSION:	0.22 kV
CODIGO NIF:	EN	ELABORADO:	JLGR	CODIGO TIPO:	BT
CODIGO SID ELSE:	E2	REVISADO:	JJD	ESTRUCTURA:	CONCRETO
CODIGO MINEM:	-	APROBADO:	SCN	ARCHIVO:	BT-E2-0.22
ELSE		VER.: 02	OCT-2015	MODIFICADO:	
			NOV-2015	PESO FERRETERIA (Kg):	
				PESO AISLADORES (Kg):	
				GPN	

LAMINA:
3

ARMADOS AUTOPORTANTES DE BAJA TENSIÓN
BT