Electro Sur Este S.A.A.	ARMADO DE ALINEAMIENTO PARA CONDUCTOR AUTOPORTANTE	TIPO DE ARMADO
GERENCIA DE PROYECTOS ESPECIALES OFICINA DE NORMAS Y ESTANDARIZACIÓN	SECTOR TIPICO: 2, 3, 4, 5, 6, SER — BT	E1

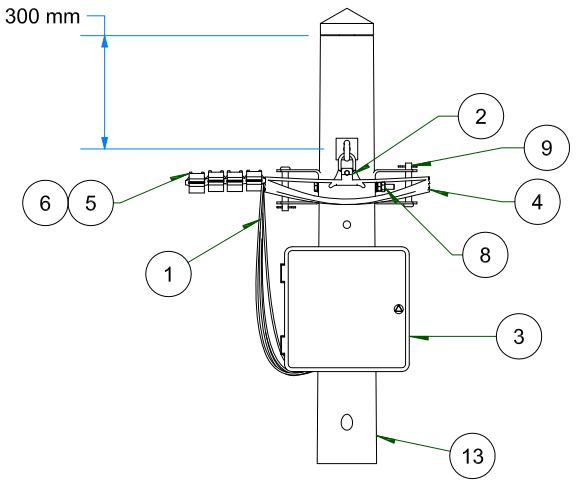

VISTA FRONTAL
ESC: 1 / 20

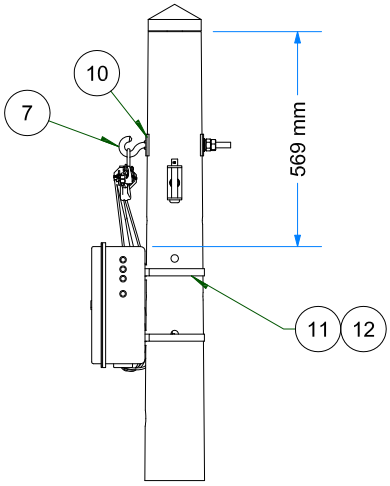

VISTA DE PERFIL
ESC: 1 / 20

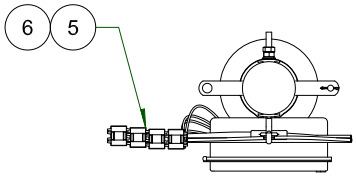

VISTA DE PLANTA
ESC: 1 / 20

LA UBICACIÓN CAJA DE DERIVACIÓN
ES REFERENCIAL
Para tres o menos acometidas
no se instalará la caja de derivación

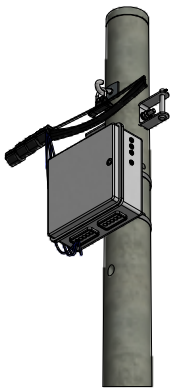

VISTA ISOMETRICA
ESC: 1 / 25

IT	COD. ELSE	SICODI	DESCRIPCIÓN	UND.	CANT.
1	I-RS040513	CCB04	CONDUCTOR DE ENERGIA NYY TETRAPOLAR 4x1x16 mm²	m.	3
2	I-RS050102	FKX16	GRAPA DE SUSPENSIÓN DE ALUMINIO CUBIERTO DE PINTURA PLASTIFICADA	und.	1
3	I-RS050301	CXY01	CAJA DE DERIVACIÓN DE ACOMETIDA PARA SISTEMA 380/220V	und.	1
4	I-RS050601	FKC02	CORREA DE NYLON DE AMARRE 102 mm	und.	8
5	I-RS060203	FKX02	CONECTOR DE DERIVACION DE DOS VIAS Al-Cu 16-120 mm2	und.	4
6	I-RS060301	FKX14	COBERTOR PARA CONECTOR DE DERIVACIÓN TIPO SP14	und.	4
7	I-RS080103	FKP03	PERNO CON GANCHO DE SUSPENSIÓN D= 16mm, L= 228mm, C/T/C/2A/AP	und.	1
8	I-RS080205	FPM06	PERNO MAQUINADO L= 203 mm, D= 13 mm C/T/C/2A/AP	und.	1
9	I-RS080501	AXP22	PORTALÍNEA UNIPOLAR PARA AISLADOR TIPO CARRETE ANSI 53.2	und.	2
10	I-RS081402	FAC02	ARANDELA CUADRADA CURVA DE 57 x 57 x 5 mm, D= 17.5 mm	und.	2
11	I-RS081602	FXF06	HEBILLA PARA FLEJE DE ACERO INOXIDABLE 19 mm	und.	2
12	I-RS081802	FXF04	FLEJE DE ACERO INOXIDABLE 19mm	und.	3
13	I-RS010101	PPC05	POSTE DE CONCRETO ARMADO CENTRIFUGADO DE 8/200/140/260.	und.	1

DISEÑO:		VERSION:		TENSION:	0.22 kV
CODIGO NIF:	EN	ELABORADO:	JLGR	CODIGO TIPO:	BT
CODIGO SID ELSE:	E1	REVISADO:	JJD	ESTRUCTURA:	CONCRETO
CODIGO MINEM:	-	APROBADO:	SCN	ARCHIVO:	BT-E1-0.22

ELSE		VER.: 02	
		OCT-2015	
		NOV-2015	
		NOV-2015	

MODIFICADO:	
PESO FERRETERIA (Kg):	
PESO AISLADORES (Kg):	
GPN	

LAMINA:
2

ARMADOS AUTOPORTANTES DE BAJA TENSIÓN
BT