Electro Sur Este S.A.A.	ARMADO DE INICIO EN SUBESTACIÓN PARA CONDUCTOR AUTOPORTANTE		TIPO DE ARMADO
GERENCIA DE PROYECTOS ESPECIALES OFICINA DE NORMAS Y ESTANDARIZACIÓN	SECTOR TIPICO: 2, 3, 4, 5, 6, SER	BT	E0

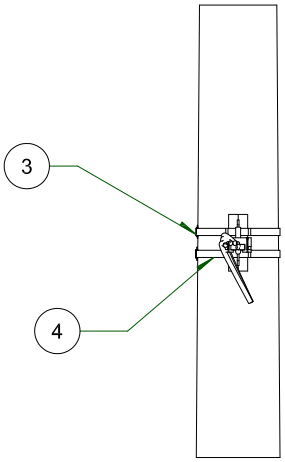

VISTA FRONTAL
ESC: 1 / 20

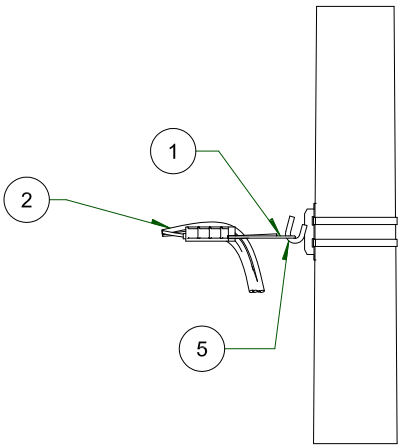

VISTA DE PERFIL
ESC: 1 / 20

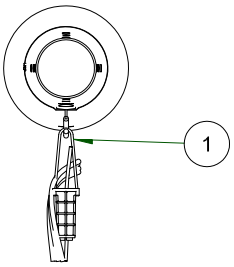

VISTA DE PLANTA
ESC: 1 / 20

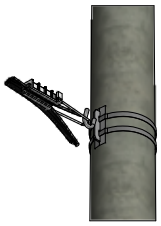

VISTA ISOMETRICA
ESC: 1 / 25

IT	COD. ELSE	SICODI	DESCRIPCIÓN	UND.	CANT.
1	I-RS050202	FKM03	GRAPA DE ANCLAJE CONICA TIPO COCODRILO	und.	1
2	I-RS050601	FKC02	CORREA DE NYLON DE AMARRE 102 mm	und.	4
3	I-RS081602	FXF06	HEBILLA PARA FLEJE DE ACERO INOXIDABLE 19 mm	und.	2
4	I-RS081802	FXF04	FLEJE DE ACERO INOXIDABLE 19mm	und.	2
5	I-RS083302	FKG02	PLANCHA GANCHO DE SUSPENSION ESFUERZO DE CARGA=15 Kn	und.	1

DISEÑO:		ELSE	VERSION:	VER.: 02	TENSION: 0.22 kV
CODIGO NIF:		EN	ELABORADO:	JLGR	OCT-2015	CODIGO TIPO: BT	MODIFICADO:	GPN
CODIGO SID ELSE:		E0	REVISADO:	JJD	NOV-2015	ESTRUCTURA: CONCRETO	PESO FERRETERIA (Kg):
CODIGO MINEM:		-	APROBADO:	SCN	NOV-2015	ARCHIVO: BT-E0-0.22	PESO AISLADORES (Kg):

LAMINA: 1

ARMADOS AUTOPORTANTES DE BAJA TENSIÓN
BT